KNECHT

USK 230 B - HV 208 II

Автоматический шлифовальный станок



Наивысшее качество продукции

Заточка куттерных ножей точно по форме в полностью автоматическом режиме



Фиксация куттерного ножа



Заточка куттерного ножа

Острота, угол режущей кромки, форма и профиль куттерного ножа имеют большое влияние на качество производимой продукции.

Большая скорость резания до 180 м/сек (соответствует 650 км/ч) и боковое давление оказывают очень сильную механическую нагрузку на куттерные ножи. Это означает, что заточка непосредственно влияет на прочность куттерного ножа.

Станок USK 230 B - HV 208 II обеспечивает заточку куттерных ножей под точным углом, при которой сохраняется режущий профиль, а также первоначальная форма на протяжении всего срока службы ножа.



Копировально-шлифовальная плита SP 110
В данной плите сохранена вся информация о форме и размере ножа. Для каждого ножа используется индивидуально изготовленная копировально-шлифовальная плита. В результате необходимость в трудоёмком программировании и настройке отпадает. Это означает, что станок можно очень быстро и легко переоборудовать на другую форму ножа в течение всего лишь одной минуты.

Типы ножей
На данном станке можно затачивать серповидные и хордовые куттерные ножи. Максимальный размер ножа составляет прибл. 380 мм (для куттеров до 500 л).

Высокая степень безопасности управления

Технология щадящей заточки и простое управление



Полирование и снятие заусенцев с куттерных ножей



Сенсорная панель

Станок USK 230 B - HV 208 II затачивает до 100 куттерных ножей (500 л) за смену в полностью автоматическом режиме. Среднее время заточки и полирования одного ножа составляет 2– 3 минуты, в зависимости от размера ножа.

При каждой последующей заточке обрабатывается весь режущий профиль ножа. С ножа снимается минимальное количество материала. Куттерный нож на 500 л можно перетачивать до 40 раз.

Абразивные средства
В качестве абразивных средств используются ленты для влажного шлифования. Водяная пленка охлаждающей жидкости связывает отходы заточки и тем самым предотвращает попадание металлической пыли в окружающую среду. Одной ленты хватает на заточку до 40 куттерных ножей (500 л).

Принцип заточки
Оператор станка перемещает первый нож в положение заточки в режиме кнопочного управления. Повторное нажатие кнопки пуска активирует выбранную программу заточки. Последующие ножи режущего комплекта автоматически подводятся в определенное положение заточки. Находясь в этом положении, ножи затачиваются согласно выбранной программе заточки.

Система охлаждения
Система охлаждения защищает режущие инструменты от перегрева в процессе заточки. Расход охлаждающей жидкости измеряется соответствующим датчиком. При недостаточном охлаждении функция контроля охлаждающей жидкости отключает станок.

Полировка и снятие заусенцев
После заточки кромка ножа вручную полируется на лепестковом круге диаметром 340 мм. Правильно подобранные скорость вращения и упругость круга защищают кромку и минимизируют возможные ошибки оператора.

KNECHT

USK 230 B - HV 208 II

Автоматический шлифовальный станок



Высокая степень безопасности управления

Активные функции контроля подачи ножа и охлаждающей жидкости

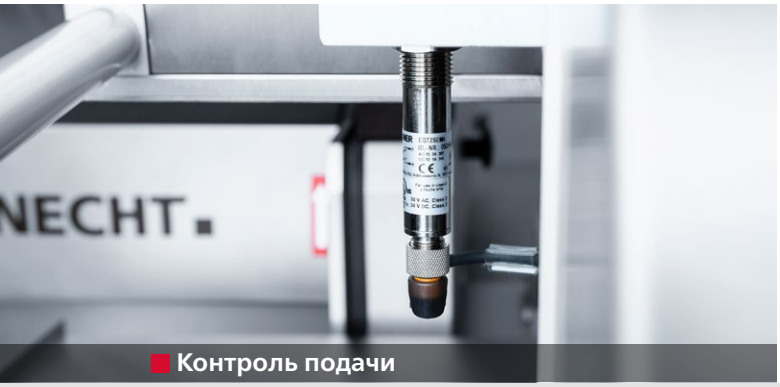

Контроль подачи

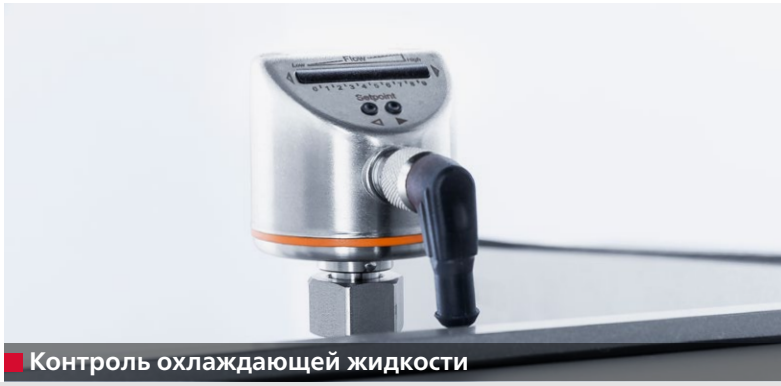

Контроль охлаждающей жидкости

Станок USK 230 B - HV 208 II исключительно прост в управлении. Наиболее важные параметры, такие как количество циклов заточки и контур ножей, оператор задает непосредственно на сенсорной панели станка. Таким образом, после каждой последующей заточки профиль режущего инструмента точно соответствует изделию, для которого он предназначен.

Созданные программы заточки сохраняются в памяти станка. Количество программ заточки не ограничено. Обновления и новые программы загружаются в станок HV 208 в режиме онлайн.



1. **Светодиодная лампа рабочего освещения**
2. **Полировальная щетка**
3. **Лента для влажного шлифования**
4. **Копировально-шлифовальная плита SP 110 с куттерным ножом**
5. **Управление посредством сенсорной панели**

KNECHT

USK 230 B - HV 208 II

Технические данные и пространство, необходимое для установки*

Глубина	1945 мм
Ширина	1800 мм
Высота	1360 мм
Масса	прибл. 320 кг
Глубина*	2800 мм
Ширина*	2800 мм
Высота*	2000 мм
Подключаемая мощность**	2,8 кВт, 3 ф. 400 В 50 Гц
Предохранитель**	16 А
Подключение сжатого воздуха по ISO 8573-1:2010 [1:4:2]	6 бар
Расход сжатого воздуха	< 50 л/мин
Уровень шума согласно EN ISO 11201:2010	прибл. 92 дБ(А)
Подключение к Интернету	RJ45
Макс. размер режущего инструмента	прибл. 380 мм, для куттеров до 500 л
Производительность (куттерные ножи 500 л)	100 ножей в смену (8 ч)

**) Эти данные могут меняться в зависимости от электропитания

Станок соответствует требованиям ЕС по технике безопасности и охране здоровья и имеет знак CE.
По состоянию на 11.2026 г. | Изготовитель оставляет за собой право на технические изменения.

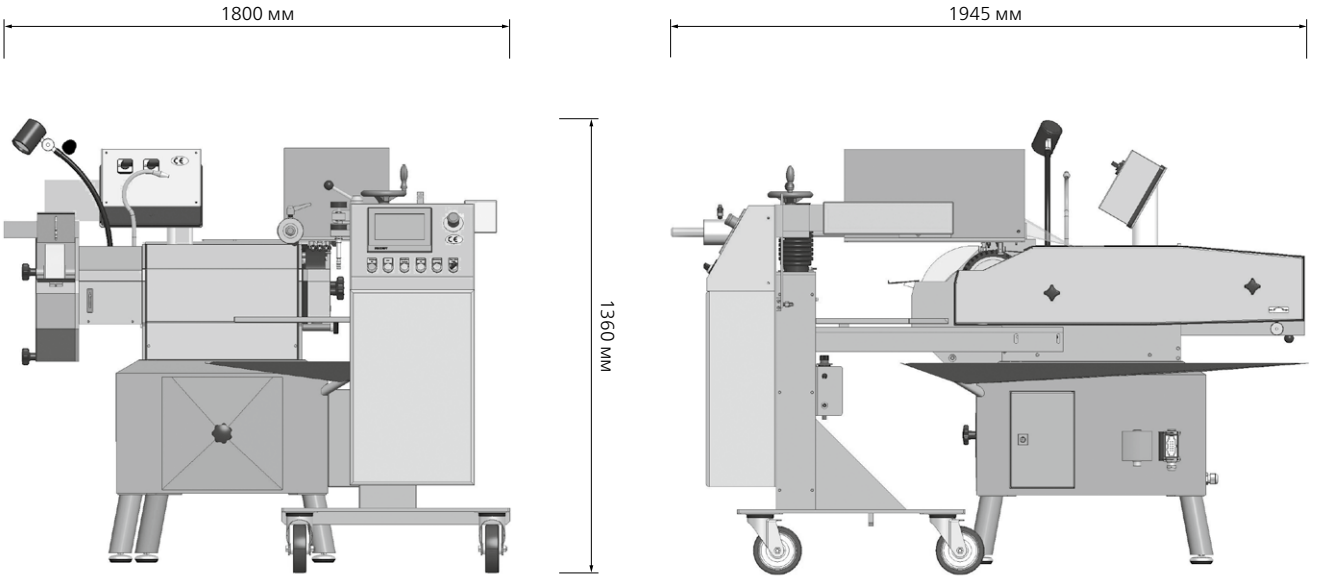

KNECHT Maschinenbau GmbH
Witschwender Strasse 26 ▪ 88368 Bergatreute ▪ Германия
T +49-7527-928-0 ▪ mail@knecht.eu ▪ www.knecht.eu

ООО КНЕХТ РУС
пр-т Космонавтов, д. 47/16, оф. 640 ▪ 141080 Королев, Московская обл.
Российская Федерация ▪ T +7 (495) 245-56-60 ▪ mail@knecht-rus.ru ▪ www.knecht-rus.ru