KNECHT

B 500

Автоматический шлифовально-полировальный станок



Высокая степень безопасности

Шлифование куттерных ножей в полностью автоматическом режиме

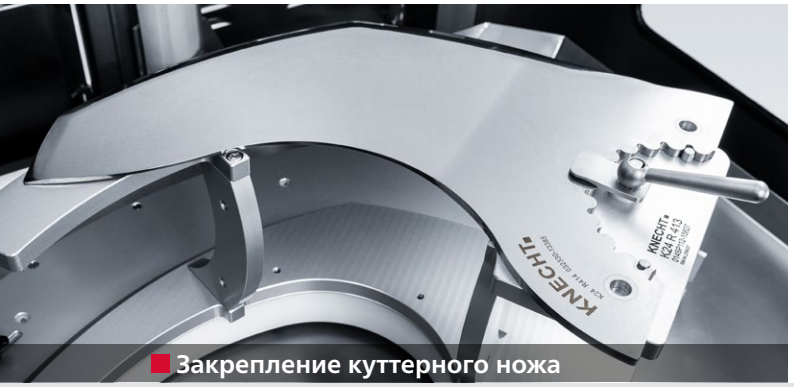

Закрепление куттерного ножа

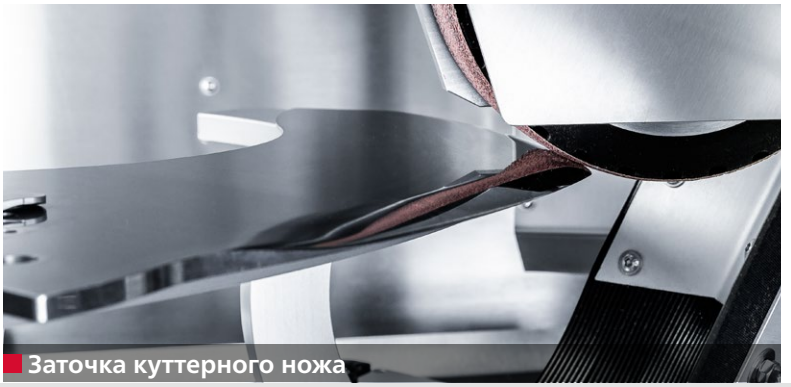

Заточка куттерного ножа

Острота, угол режущей кромки, форма и профиль куттерного ножа имеют большое влияние на качество производимой продукции.

Большая скорость резания до 180 м/сек (соответствует 650 км/ч) и боковое давление оказывают очень сильную механическую нагрузку на куттерные ножи. Это означает, что заточка непосредственно влияет на прочность куттерного ножа.

Станок B 500 обеспечивает заточку ножей под точным углом, при которой сохраняется режущий профиль, а также первоначальная форма ножа. В результате куттерный нож сохраняет свою точную форму на всем протяжении срока службы.

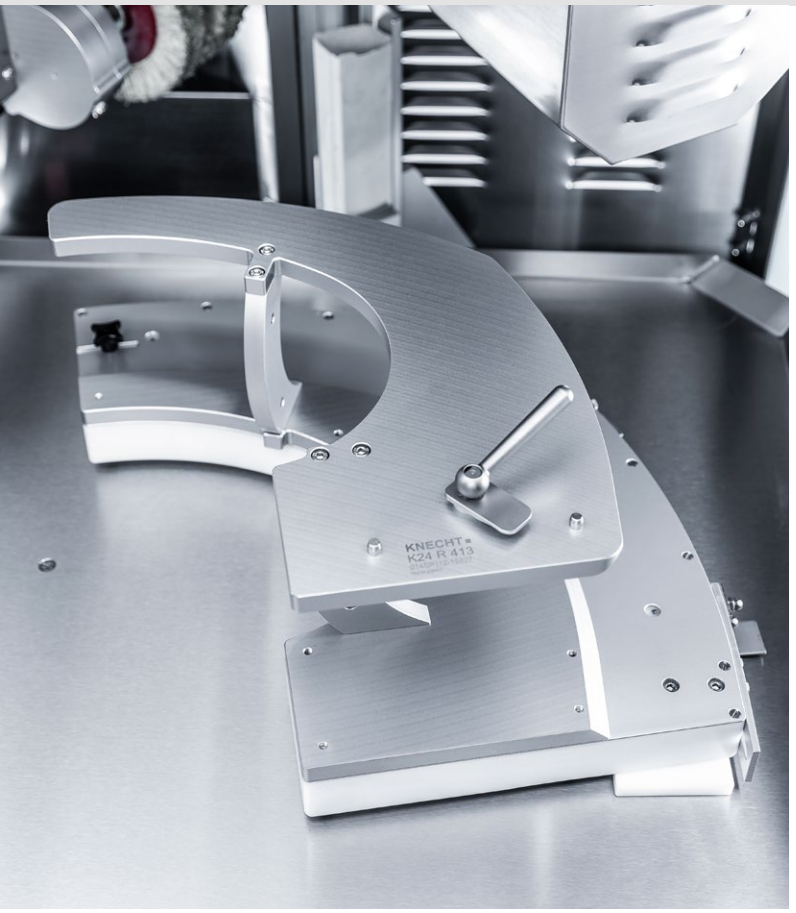

Копировально-шлифовальная плита SP 112
В плите находится вся информация о форме и размере ножа. Для каждого ножа используется индивидуально изготовленная копировально-шлифовальная плита. В результате необходимость в трудоёмком программировании и настройке отпадает. Это обеспечивает максимально простое и быстрое управление станком. В течение всего лишь одной минуты станок можно переоборудовать на другую форму ножа.

Типы ножей
На данном станке можно затачивать ножи с серповидными и прямыми лезвиями. Максимальный размер ножа составляет 500 мм.

Высокое качество

Полирование и снятие заусенцев с куттерных ножей в полностью автоматическом режиме



Полирование куттерного ножа



Снятие заусенцев с куттерного ножа

Станок B 500 затачивает, снимает заусенцы и полирует в полностью автоматическом режиме до 100 куттерных ножей (500 л) за 8-часовую смену. Среднее время заточки и полирования одного ножа составляет от 3 до 5 минут в зависимости от размера ножа.

При каждой последующей заточке обрабатывается весь режущий профиль ножа. С ножа снимается минимальное количество материала. Куттерный нож на 500 л можно перетачивать до 40 раз.

Абразивные средства
В качестве абразивных средств используются ленты для влажного шлифования. Одной ленты хватает на заточку до 40 куттерных ножей (500-750 л). Давление заточки оператор регулирует с помощью потенциометра.

Приводы для полирования
Полировальные щетки автоматически снабжаются полировальной пастой в свободно выбираемых циклах. Давление полирования может настраиваться индивидуальным образом.

Система охлаждения
Система охлаждения защищает режущие инструменты от перегрева при полировании. При недостаточном охлаждении функция контроля охлаждающей жидкости отключает станок.

Принцип заточки
Нож перемещается в положение заточки после нажатия на кнопку пуска. Функция контроля пуска автоматически определяет износ ножа и запускает выбранную программу заточки. После заточки станок сначала полирует поверхность ножа. Затем с режущего инструмента быстро и бережно снимаются заусенцы.

KNECHT

B 500

Автоматический шлифовально-полировальный станок



Превосходная режущая способность

Последующая заточка точно по форме. Исключительно простое управление.

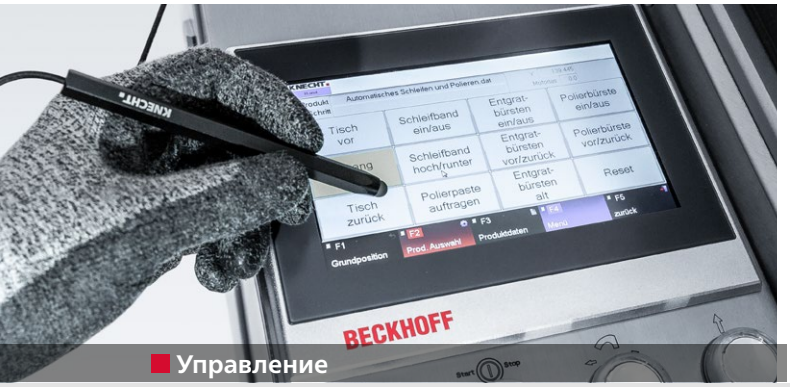

Управление



Настройка угла заточки

Станок B 500 исключительно прост в управлении. Наиболее важные функции, такие, например, как количество циклов заточки и полирования, а также выпуклость ножей оператор определяет непосредственно на сенсорной панели станка. Таким образом, после каждой последующей заточки профиль режущего инструмента ножа точно соответствует продукту, для которого он предназначен.

Созданные программы заточки сохраняются в памяти станка. Количество программ заточки не ограничено. Обновления и новые программы загружаются в станок B 500 в режиме онлайн.

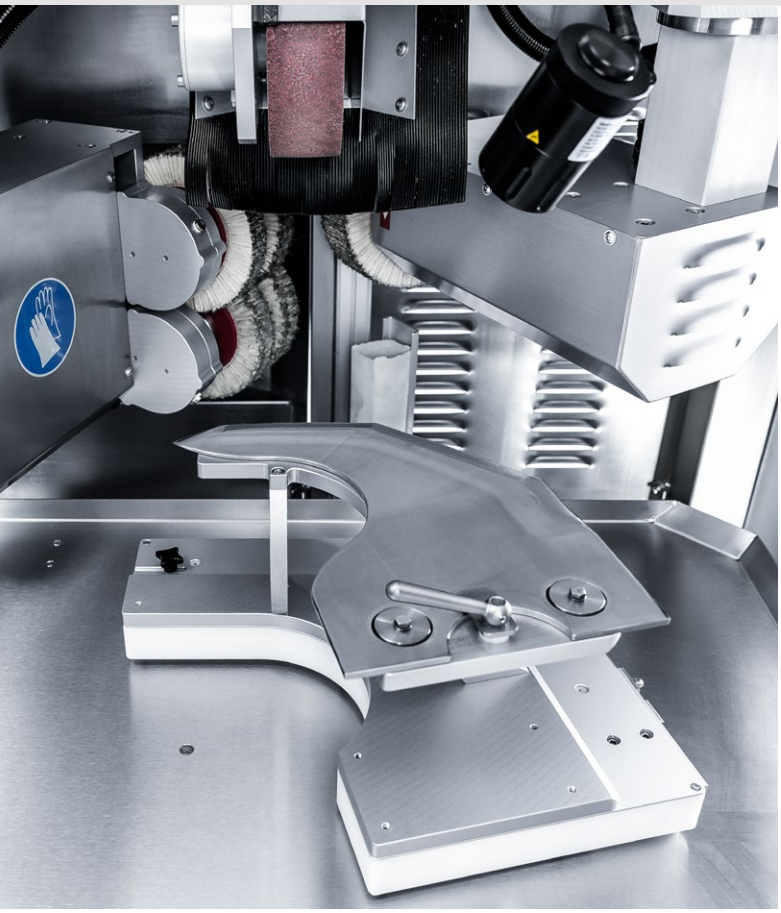

1. **Лента для влажного шлифования**
2. **Полировальный блок**
3. **Блок для удаления заусенцев**
4. **Нож**
5. **Копировально-шлифовальная плита**

KNECHT

B 500

Технические данные и свободное место, необходимое для установки станка*

Глубина	1500 мм
Ширина	1500 мм
Высота	2030 мм
Масса	прибл. 500 кг
Глубина*	2500 мм
Ширина*	2200 мм
Высота*	2200 мм
Потребляемая мощность**	6,5 кВт, 3 ф. 400 В 50 Гц
Входной предохранитель**	16 А
Подключение сжатого воздуха по ISO 8573-1:2010 [1:4:2]	6,5 бар
Расход воздуха	50 л/мин
Уровень шума согласно EN ISO 11201:2010	прибл. 72 дБ(А)
Подключение к Интернету	RJ45
Макс. размер режущего инструмента	500 мм, Ножи куттеров до 750 л (в зав. от формы ножа)
Производительность (куттерные ножи 500 – 750 л)	100 ножей в смену (8 ч)

**) Эти данные могут меняться в зависимости от электропитания

Станок соответствует требованиям ЕС по технике безопасности и охране здоровья и имеет знак «CE».
По состоянию на 11.2026 г. | Изготовитель оставляет за собой право на технические изменения.

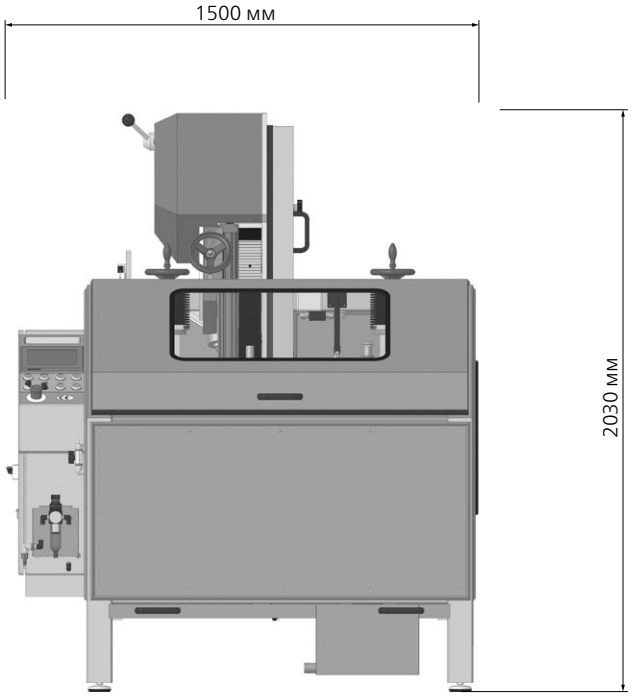

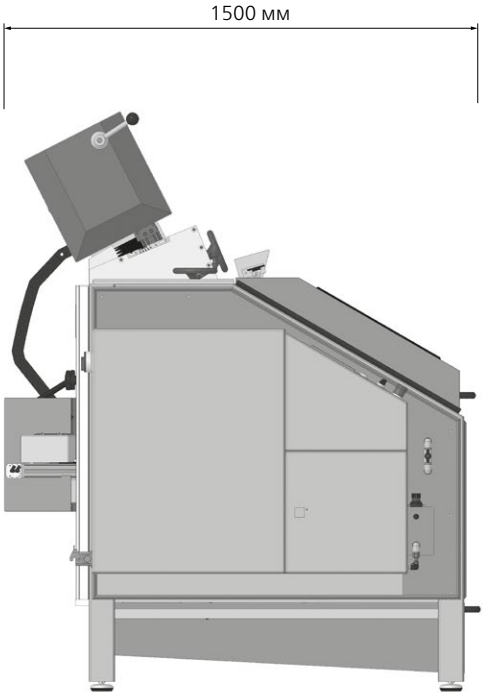

KNECHT Maschinenbau GmbH
Witschwender Strasse 26 ▪ 88368 Bergatreute ▪ Германия
T +49-7527-928-0 ▪ mail@knecht.eu ▪ www.knecht.eu

ООО КНЕХТ РУС
пр-т Космонавтов, д. 47/16, оф. 640 ▪ 141080 Королев, Московская обл.
Российская Федерация ▪ T +7 (495) 245-56-60 ▪ mail@knecht-rus.ru ▪ www.knecht-rus.ru